Przedmiar ul. Ciesielska 5A

Budynek mieszkalny. Wymiana stolarki okiennej

Nr	Podstawa	Opis robót	Jm	Ilość
1	KNR 0-19 0929/03	Wymiana okien zespolonych uchylnych jednodzielnych na okna z PCW o powierzchni do 1,0m2 szt. 5- Uwaga: w ścianach drewinanych bez nakładów na szpachlówkę mineralną oraz gips budowlany		
		0,76*0,90*5	m2	3,420
		razem	m2	3,420
2	KNR 4-01 0908/04	Wymiana elementów skrzydeł okiennych - listew przymykowych (opaska)		
		4*5+5+5*2	szt	35,000
		razem	szt	35,000
3	KNR 4-01 1212/28	Malowanie dwukrotne farbą olejną rur wodociągowych i gazowych o średnicy do 50mm Analogja : listew przymykowych		
		0,90*4*5+0,75*5*2	m	25,500
		razem	m	25,500
4	KNR 0-19 0929/09	Wymiana okien zespolonych rozwieranych i uchylno-rozwieranych dwudzielnych na okna z PCW o powierzchni do 2,0m2 szt. 1 - klatka schodowa		
		1,36*1,40	m2	1,904
		razem	m2	1,904

18.01.2014

INSPEKTOR NADZORU
Robót Budowlanych
Jan Jakubowski

Załącznik nr 1

Wykaz

Stolarki okiennej do wymiany na strychu oraz na klatce schodowej w budynku Wspólnoty Mieszkaniowej przy ul. Ciesielskiej 5A w Suwałkach

Okna na strychu szt. 5

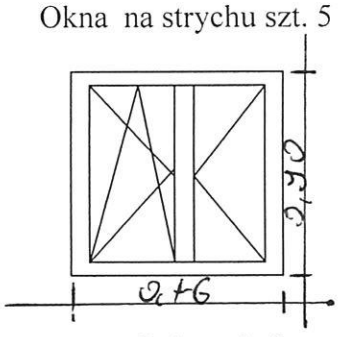

Okno na klatce schodowej szt. 1

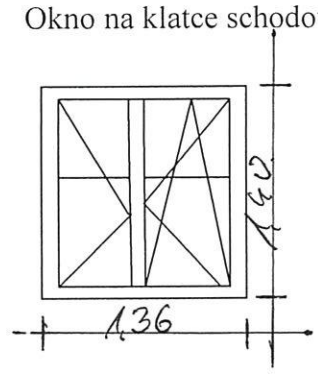

Opis techniczny

1. Profilu pięciokomorowym biały
2. Zestaw dwuszybowy
3. Współczynnik Uw. nie większy od 1,1W (m^2 K)
4. Okucia obwiedniowe
5. Opcja wentylacji poprzez rozszczelnienie.
6. Utylizacja okien z rozbiórki.
7. Przed wykonaniem stolarki wykonawca zobowiązany jest do wykonania własnego obmiaru z natury
8. Wymiana podokiennika zewnętrznego z blachy powlekanej w kolorze brązowym (okno na klatce schodowej)
9. Wymiana podokiennika drewnianego wewnętrznego na podokiennik z PCV (okno na klatce schodowej)
10. Utylizacja okien z rozbiórki.
11. Przed wykonaniem stolarki wykonawca zobowiązany jest do wykonania własnego obmiaru z natury

INSPEKTOR NADZORU
Robót Budowlanych
Jan Jankowski